CÓDIGO : 188P5S00

Mezcladora de ducha con conexión angular para ducha teléfono linea prestige colección modern con salida española minimalista a la pared 40cm. cromo

LINEA : PRESTIGE
COLECCIÓN : MODERN
USO : BAÑO

VAINSA
GRIFERÍA Y SANITARIOS

REPUESTOS

ITEM	CÓDIGO	DESCRIPCIÓN
1	RV162100	Perilla colección MODERN.
2	RV202800	Sistema de cierre G1/2 disco cerámico izquierdo.
3	RV259400	Empaque.
4	RV202500	Sistema de cierre G1/2 disco cerámico derecho.
5	31004000	Conexión angular.
6	RV174000	Canopla para salida de ducha..
7	RV265100	Tubo para salida de ducha.
8	RV261800	Cabeza para salida de ducha española minimalista.
9	RV202000	Sistema de cierre G1/2 central.
10	RV253700	Kit conexión

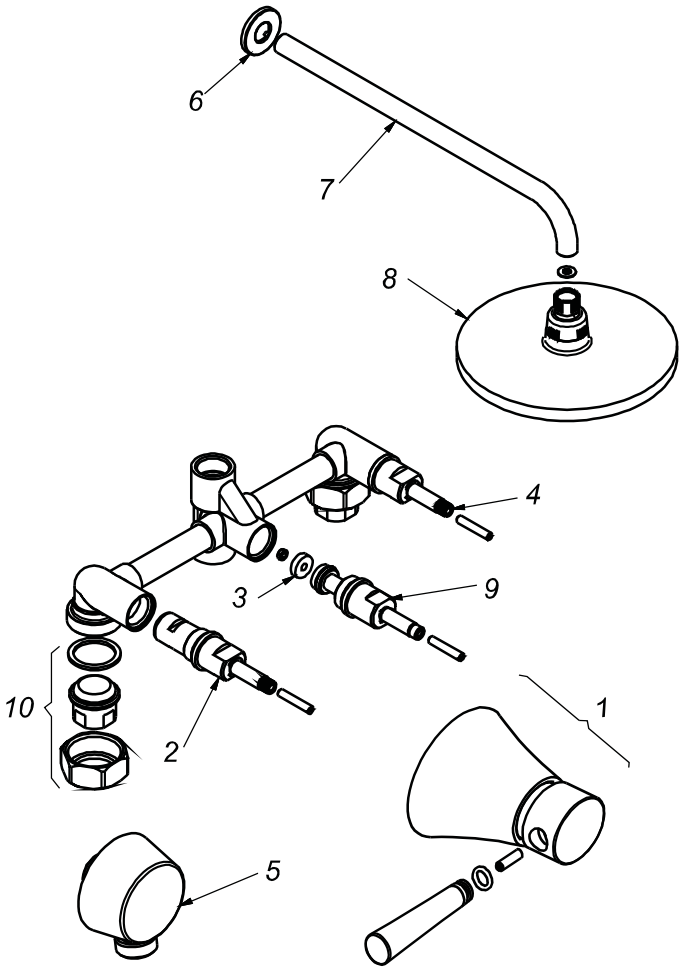

PARA INFORMACIÓN DE PRECIOS INGRESAR A WWW.VAINSA.COM
O CONTACTARSE A LOS TELÉFONOS : ***604 4646***

VSI INDUSTRIAL S.A.C.
Av. B Sub-Lote A1-3-2-B Urb. Industrial Las Praderas Lurín, Lima - Perú RUC: 20555189631 Servicio al Cliente Telf.: 616-9528(Griferías) 616-9529(Sanitarios)
Showroom: Av. Javier Prado Este 5271 Urb. Camacho La Molina, Lima - Perú, servicioclientes@vsi-industrial.com www.vainsa.com